SMART Sliding
& MORE

TECHNOLOGIE





raumplus®

SOMMAIRE

Toutes les informations et autres sources d'inspiration se trouvent également sur le site/
All information and further inspiration can be found at: **www.raumplus.com**

L'ABC DES OPTIONS

Tout commence par une idée qui prend forme visuellement. L'étape finale consiste à matérialiser la vision sous la forme d'une solution technique. Cette brochure a pour but de vous y aider. Elle procure un dénominateur commun clair pour la gamme de choix large proposée par raumplus. En prenant la situation spécifique de la conception intérieure comme point de départ, cette brochure donne des conseils pour sélectionner les portes, les rails, les panneaux, rails de séparation et profils correspondants ainsi que nos rangements leurs dimensions, les matériaux, accessoires et options d'éclairage permettant d'obtenir un produit sur mesure. En procédant ainsi, elle fonctionne comme un élément de liaison pour vous guider dans une sélection large de produits qui combleront tous vos souhaits. Laissez notre brochure vous emmener dans votre propre rêve personnel de conception intérieure. Vous allez découvrir des solutions que vous n'auriez jamais crues possibles..

« Commencez par faire ce qui est nécessaire ;puis faites ce qui est possible ; et soudainement vous réalisez l'impossible. »
François d'Assise



CHOIX DES PORTES ET LEURS APPLICATIONS POSSIBLES

PORTES COULISSANTES

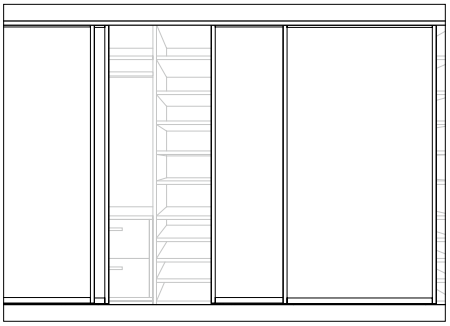

Portes jusqu'au plafond, de mur à mur, ou comme élément d'attraction dans la pièce. Concernant nos systèmes de portes coulissantes, un placard n'est jamais simplement un placard. De nombreux systèmes de coulissement, un grand choix de profils, ainsi qu'une large sélection de panneaux (avec ou sans rails de séparation) satisferont tous vos besoins lors de la conception de pièces selon vos souhaits.

PORTES PLIANTES

Solution alternative aux portes coulissantes, elles sont particulièrement adaptées aux ouvertures murales plus réduites. Leurs caractéristiques principales sont le guidage discret sans rails de sol et le grand angle d'ouverture, qui vous permet d'utiliser quasiment tout l'espace de rangement derrière la porte pliante.

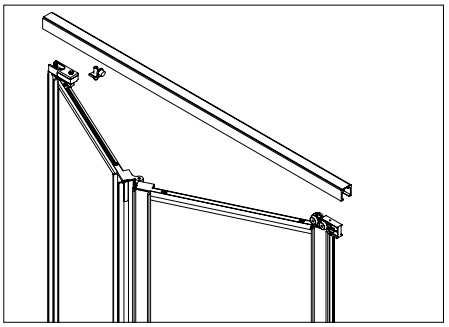

PORTES BATTANTES

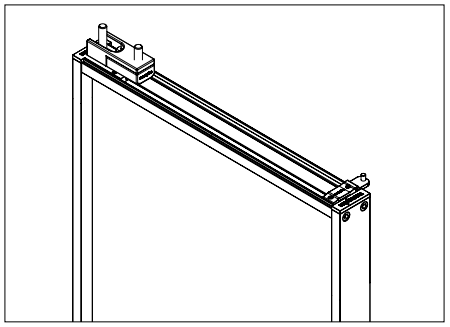

Ce type de porte peut également être une solution : les portes battantes sont une bonne idée lorsque l'ouverture murale dans la niche est très étroite ; elles vous permettent un accès optimal à l'espace de rangement.

SEPARATION DE PIÈCE

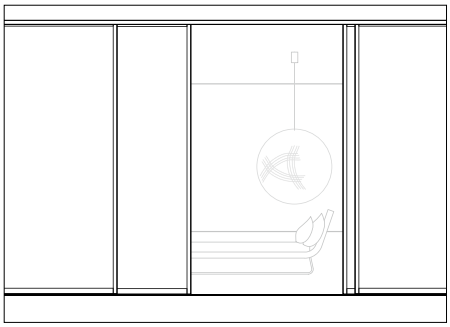

Transformez une pièce en deux : les séparateurs de pièce sont une solution idéale pour la division d'espace ou de zones fonctionnelles variées sans devoir modifier la structure de base de la pièce. Constitués d'une combinaison de portes coulissantes et de panneaux fixes, ils représentent une solution adaptée à toutes les configurations de pièces.

PORTES DE PIECES

Nos portes de communication peuvent être appliquées à chaque situation de passage. Ce design spécial et de haute qualité apporte des effets esthétiques dans vos espaces de vie.

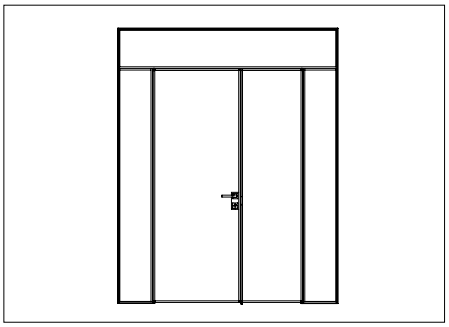

PORTES PIVOT

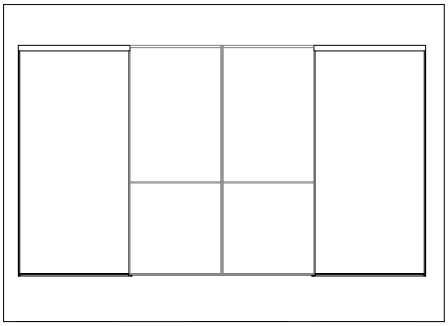

Les dimensions maximales de la « porte pivot S1200 », 1250 x 3100 mm (l x h), ouvrent de toutes nouvelles dimensions à l'aménagement de l'espace. Outre son aspect esthétique, la « porte pivot S1200 » offre un angle de rotation impressionnant.
grand angle d'ouverture et un pivot variable, ce qui garantit une flexibilité maximale dans l'aménagement de l'espace. La porte peut être utilisée aussi bien comme porte intérieure que comme séparation de pièce et offre un complément parfait à l'élément fixe S1200.

COMPARAISON DES PORTES COULISSANTES GUIDÉES AU SOL OU AU PLAFOND

Nous avons développé deux façons de guider nos portes coulissantes, le système avec rail bas et la porte coulissante suspendue par le dessus AIR. Les deux systèmes présentent des avantages distincts. La version que vous souhaitez avoir dans votre espace de vie dépend des caractéristiques de l'espace lui-même, mais c'est également une affaire de goût. Nous souhaitons profiter de cette occasion pour aborder le thème de l'accès sans obstacle. Le souhait d'un confort de vie domestique pouvant répondre aux exigences changeantes de la vie. Nos portes coulissantes AIR transforment les obstacles en éléments du passé.

PORTE COULISSANTE AVEC RAIL DE SOL

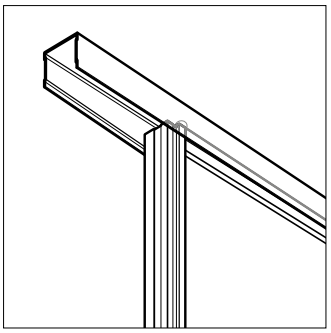

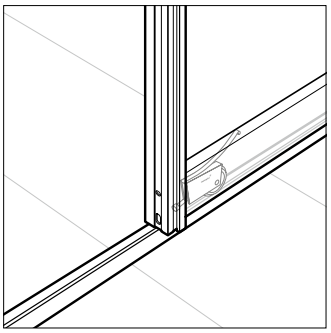

Le guidage supérieur sert uniquement à guider la porte, aucun poids suspendu n'est placé sur le plafond, ce qui signifie qu'il peut également être installé sur des plafonds légers. Le poids de la porte (maximum de 180 kg par porte) repose sur le guidage ou les roulements en partie inférieure, qui sont toujours fabriqués selon les normes de qualité les plus élevées, garantissant un fonctionnement toujours optimum même sous des charges élevées.

PORTES COULISSANTE SUSPENDUE AIR

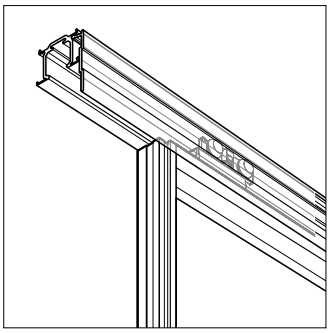

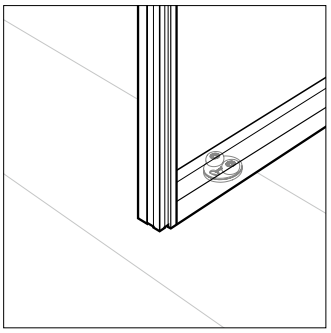

Le système AIR est une alternative à la distribution de la charge au sol. Un type de porte coulissante sans guidages en partie inférieure. Pour préserver la surface du sol, dans ce système le guidage de plafond supporte le poids de la porte coulissante (maximum de 60 kg par porte). Enfin, un matériel de guidage invisible est installé au sol pour empêcher l'effet de balancement. La capacité de charge du plafond doit être vérifiée sur place. En option, le rail de guidage peut être monté sur le mur à l'aide d'un raccor mural en applique.

CHOIX DES RAILS DE SOL

EN APPLIQUE

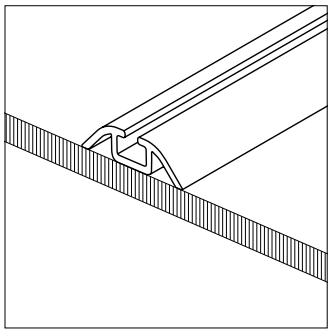

Rail simple, pour tout type de sol

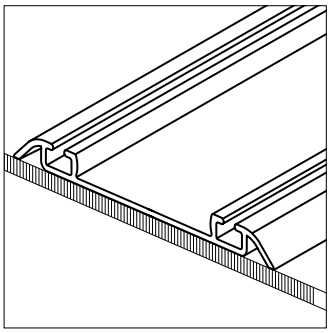

Rail double, ouvert pour insert

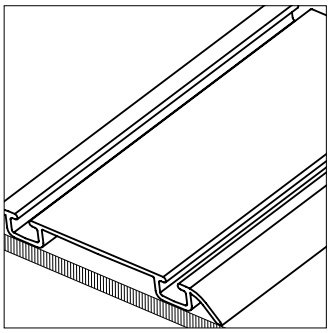

Rail double, fermé

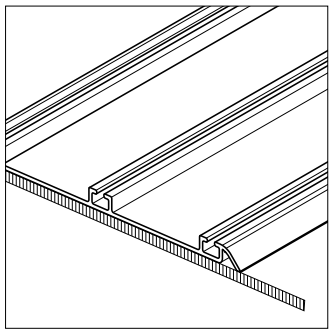

Rail triple, ouvert pour insert

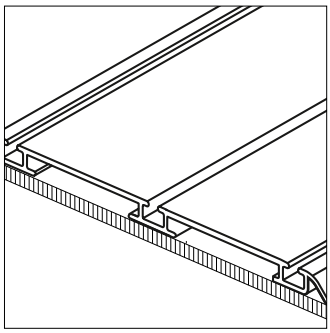

Rail triple, fermé

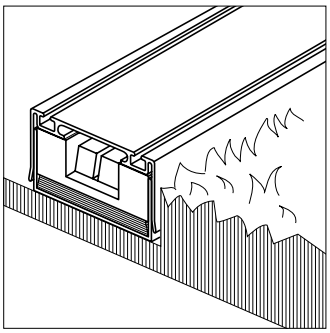

Rail double, hauteur ajustable (seulement pour S42)

ENCASTRÉ

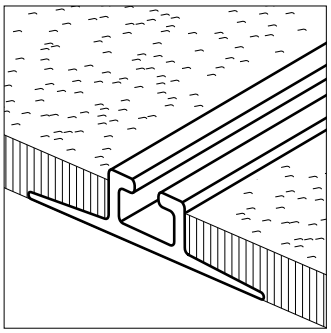

Rail simple, pour moquette / tapis

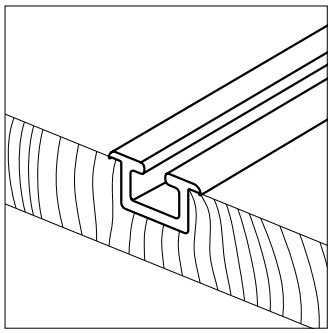

Rail simple

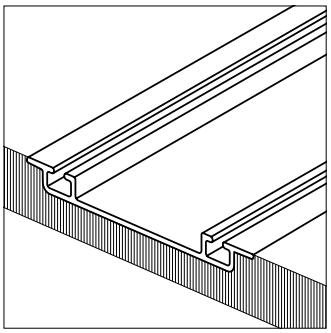

Rail double, ouvert pour insert (seulement pour S34)

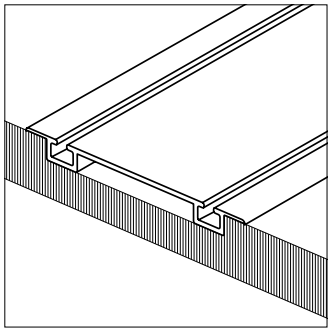

Rail double, fermé (seulement pour S42)

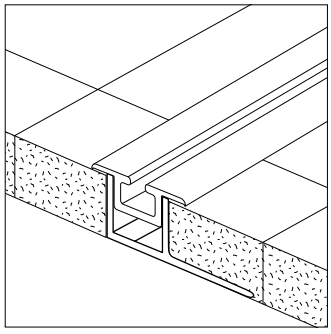

Rail pour carrelage, pour rail simple encastré

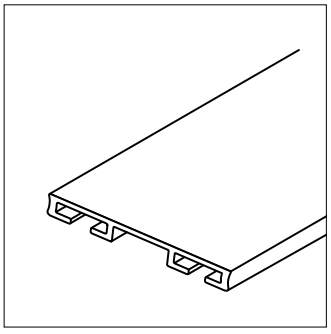

Insert, utilisable pour tous les rails de sols 2-5 voies

COMPARAISON DES DIFFÉRENTS SYSTÈMES DE PORTES COULISSANTES

Toutes les portes coulissantes ne sont pas identiques. Afin de maximiser la liberté de conception lors de l'aménagement de vos espaces de vie, nous avons développé deux systèmes de portes coulissantes de conception différente.

PORTES COULISSANTES AVEC CADRE EN ALUMINIUM

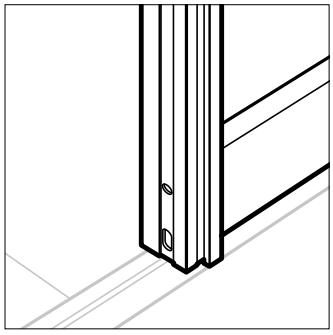

La porte coulissante la plus flexible de notre gamme. En plus des nombreuses variantes de profils et de couleurs, de l'énorme choix de panneaux différents fabriqués dans des matériaux très variés et de l'utilisation de traverses, il est également possible de remplacer les panneaux ultérieurement. Certaines portes coulissantes sont également disponibles en tant que portes coulissantes AIR.

APERÇU DES PROFILS RAUMPLUS

SOLUTION D'UTILISATION

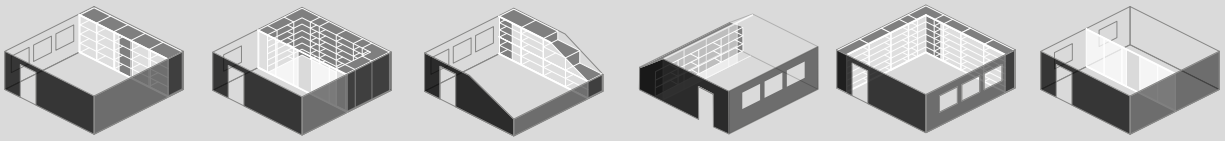

	Placard	Dressing	Plafonds aux côtés inclinés	Plafonds inclinés vers l'arrière	Solution d'angle	,Séparation de pièces
Porte coulissante						
S720	+	+	+	+	+	+
S800	+	+	+	+	+	+
S8000	+	+	–	+*	–	+
S8000 Air	+	+	–	–	–	+
S1200	+	+	–	+	+	+
S1200 Air	+	+	–	–	–	+
S1500	+	+	+	+	+	+
S1500 Air	+	+	–	–	–	+
S3000	+	+	+	+	+	+
S3000 Air	+	+	–	–	–	+
Facet	+	+	–	+	–	+
Facet AIR	+	+	–	–	–	+
Porte battante						
Swing Door / Swing Door Slim Line	–	–	–	–	–	+
Porte Pivot	–	–	–	–	–	+
RPS / RPE	+	–	–	–	–	–
S1200	+	+*	–	–	–	–
Porte pliante						
S1200	+	+	–	–	–	–
Separation de pièce						
S1500	–	+	–	–	+	+
Verrière	–	+	–	–	+	+

* Possible sous certaines conditions, mais pas idéal/ *Conditionelly possible, not ideally*

PORTE COULISSANTE S720



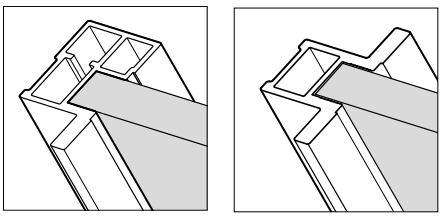

Système de porte coulissante droite, qui convainc par une ligne claire. Un autre avantage: la faible profondeur de construction.

PORTE COULISSANTE S800 / S8000 / S8000 AIR



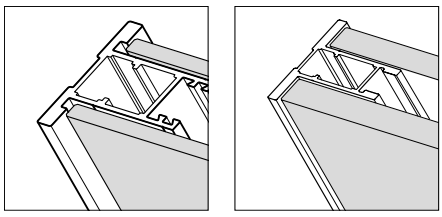

Aspect clair et puriste - le profilé de soutien en aluminium reste presque invisible derrière le remplissage. Remplissage possible des deux côtés, éventuellement avec différents types de verre, avec S8000 également avec du matériau à base de bois.

PORTE COULISSANTE / BATTANTE / PLIANTE S1200 / S1200 AIR



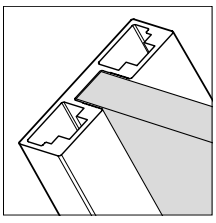

Système de porte coulissante universel pour la zone des armoires et comme séparateur de pièces. Avec le pliage et la porte battante, la famille de produits S1200 est complétée. La vue de profil étroit sur tout le pourtour crée un cadre discret qui met en valeur le remplissage.

PORTE COULISSANTE S1500 / S1500 AIR

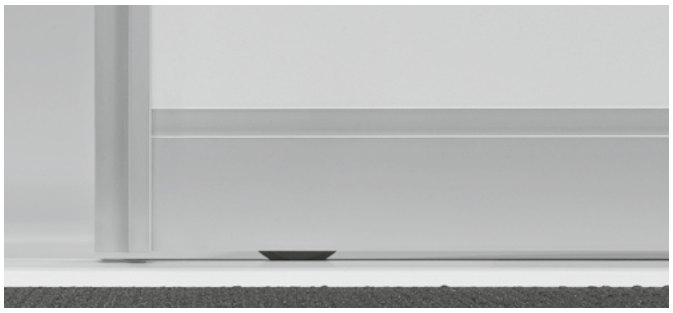

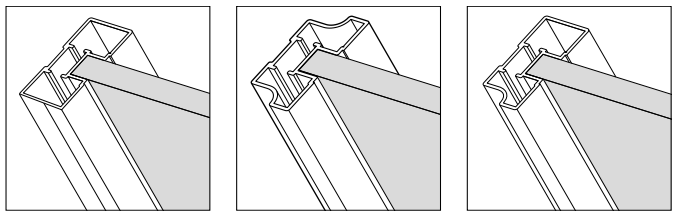

Système de porte coulissante universel pour le secteur des armoires, en tant que système de séparation de pièces et de cloisons.

PORTE COULISSANTE S3000 / S3000 AIR

SLIDING DOOR S3000 / S3000 AI



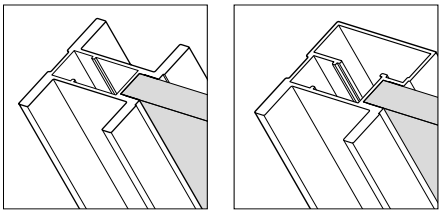

Système de porte coulissante universel pour le placard ou comme séparateur de pièces, qui séduit par sa conception rectiligne.

PORTE COULISSANTE FACET / FACET AIR



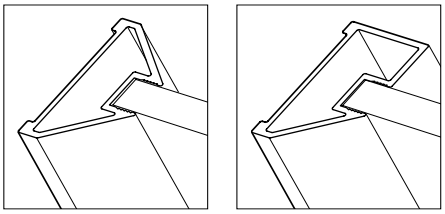

Les surfaces affinées du profilé rappellent un passe-partout qui met en scène le panneau ou l'espace situé derrière.

ELEMENT FIXE S1200



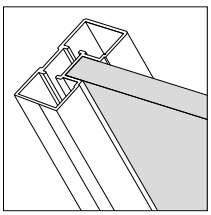

Élément fixe à utilisation universelle comme séparation de pièce, également en combinaison avec une porte coulissante S1200 ou S1200 AIR

PORTE BATTANTE RPS 22,5 / RPS 29 / RPE



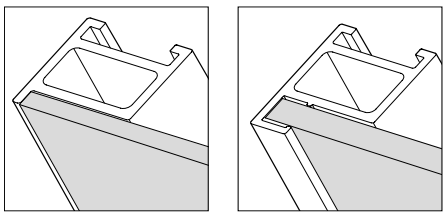

Convient aux systèmes intérieurs Legno et Uno. Il s'agit d'une porte battante liée à la carcasse, qui est guidée par deux charnières sur l'étagère supérieure et inférieure.

PORTE PIVOT S1200



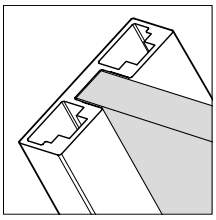

Le système de porte pivot S1200 a le même aspect que le système de porte coulissante S1200. Le terme « porte pivot » désigne une forme particulière de porte pivotante.

PORTE DE PIÈCE SWING DOOR / SWING DOOR SLIM LINE

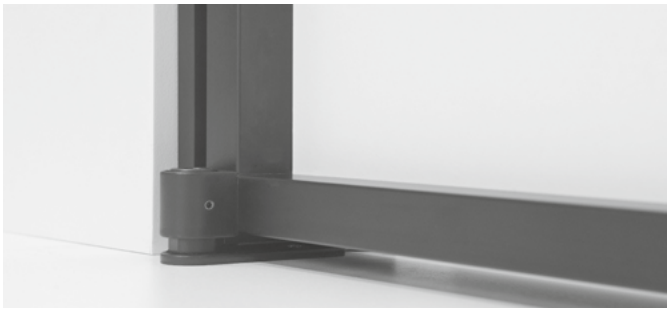

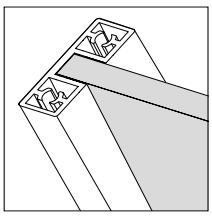

Le vantail de la porte se compose d'un cadre en aluminium, de ferrures tournantes et d'un panneau de porte décoratif.

CLOISON S1500

WALL PARTITIONING S1500



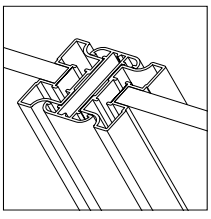

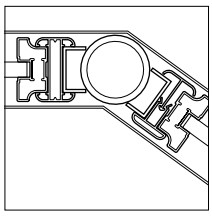

Raumgliederungssystem, bestehend aus Trennwandelementen, Gleittüren und Drehtüren. Es kann raumhoch oder deckenunabhängig als Raum-in-Raum-System eingesetzt werden.

Room dividing system consisting of wall partitioning elements, sliding doors and hinged doors. It can be the height of the room or can be used to create a "room within a room", independently of the ceiling.

CLOISON VERRIÈRE

WALL PARTITIONING VERRIÈRE



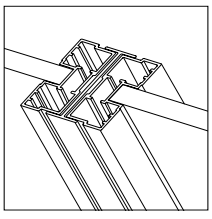

Flexibles und variables Raumgliederungssystem, bestehend aus Trennwandelementen. Der Einsatz von Glas in Verbindung mit dem filigranen Rahmensystem aus Aluminiumprofilen erzeugt Transparenz und ein großzügiges Raumgefühl

Flexible and variable room partitioning system consisting of partition wall elements. The use of glass in combination with the filigree frame system made of aluminum profiles creates transparency and a generous feeling of spacet.

NOTES

APERÇU DES VARIANTES DE TRAVERSES

Traverses

TRAVERSES ADHÉSIVES

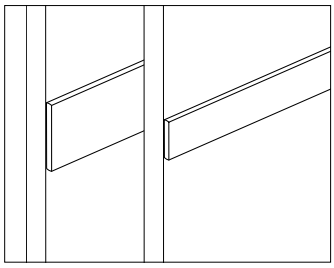

Profil de traverse en aluminium, qui est collé au remplissage. Ils sont disponibles dans les surfaces de profil correspondantes. La combinaison de traverses horizontales, verticales et diagonales est possible, mais les arêtes de coupe peuvent être visibles aux intersections.
Les traverses adhésives sont disponibles dans les largeurs de 18 mm et 28 mm.

TRAVERSES SÉPARATRICES

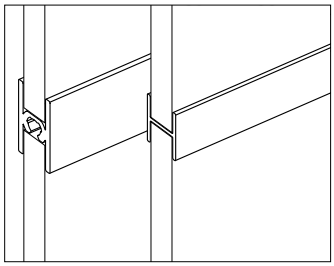

Les traverses séparatrices permettent d'utiliser différents remplissages dans une même porte coulissante. Celles-ci sont disponibles dans les surfaces de profil correspondantes. Les traverses horizontales, verticales et diagonales sont disponibles dans une largeur de 28 mm.
Les traverses horizontales sont en outre disponibles en largeur de 18 mm (2 pièces maximum par porte possible).

TRAVERSES POUR PORTE COULISSANTE S1200

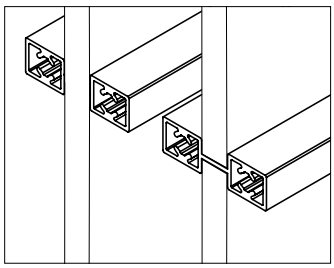

Pour la porte coulissante S1200, il existe des traverses adhésives et séparatrices. La traverse séparatrice est fixée horizontalement et peut être utilisée comme poignée.

TRAVERSES SÉPARATRICES (POIGNÉE EN OPTION) POUR PORTE COULISSANTE S800

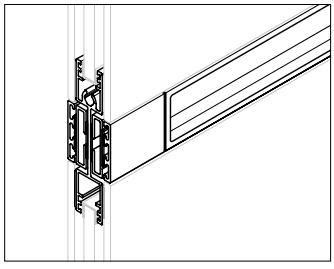

Cette traverse permet l'utilisation de différents remplissages dans une porte coulissante. L'arrangement est horizontal.

TRAVERSES DE STABILISATION

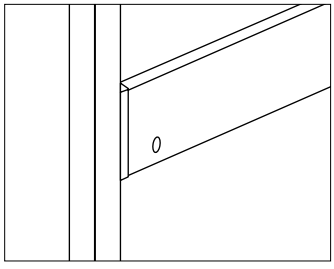

La traverse de stabilisation augmente la stabilité de la porte coulissante. Elle est vissée à l'arrière du profil et empêche les profils verticaux de glisser. Disponible pour les systèmes de porte coulissante S720 asymétrique, S1200, S1500 et S3000 asymétrique.

APERÇU DES POIGNÉES POUR PORTES COULISSANTES
OVERVIEW OF HANDLE TYPES FOR DOORS

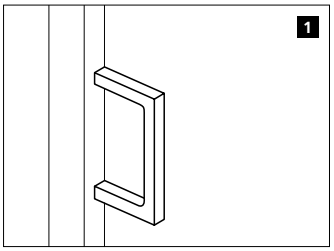

Poignée adhésive, rectangulaire

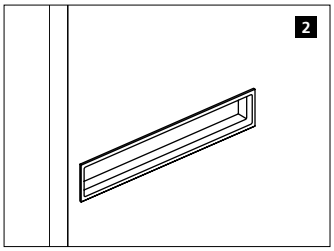

Poignée intégrée, verticale ou horizontale

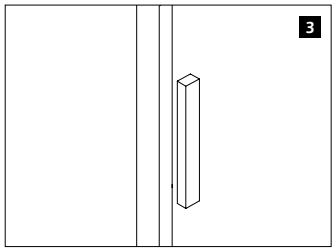

Poignée cuboid verticale

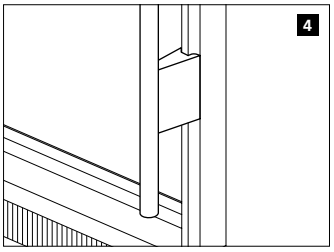

Barre de poignée

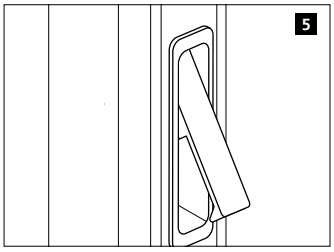

Poignée pivotante, petite

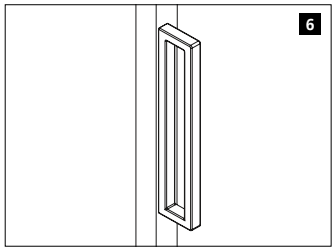

Flottand poignée

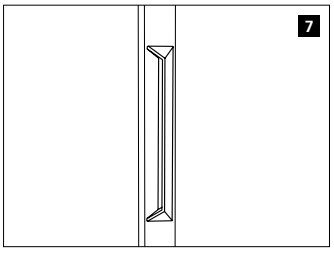

Griff Facet

	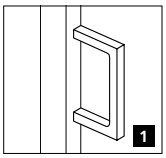 1	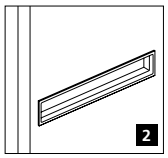 2	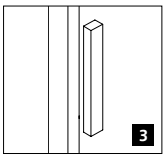 3	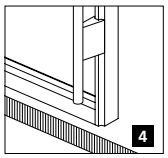 4	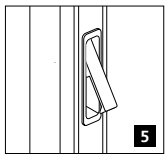 5	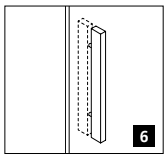 6	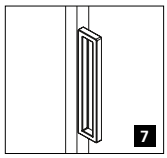 7
Porte coulissante							
S720	+	–	–	–	–	–	–
S800	–	+	–	–	–	–	–
S8000	–	+	–	–	–	–	–
S8000 Air	–	+	–	–	–	–	–
S1200	+	–	+	–	–	–	+
S1200 Air	+	–	+	–	–	–	+
S1500	+	–	+	+	+	–	–
S1500 Air	+	–	+	+	+	–	–
S3000	+	–	+	+	+	–	–
S3000 Air	+	–	+	+	+	–	–
Facet	–	–	–	–	–	–	+
Facet AIR	–	–	–	–	–	–	+

LES RANGEMENTS ET LEURS APPLICATIONS

C’est là que l’ordre et la fonction se manifestent, c’est là qu’il faut prouver que l’élégante coquille ne reste pas une simple façade. En commençant par le modèle de base Ecoline, le design Legno, le système de montants flexibles Uno, notre produit premium primé Cornice et notre dernier système Apperia, nous vous montrons ici ce qui peut être caché derrière une porte coulissante.

En principe, vous pouvez choisir entre différentes méthodes de construction pour nos systèmes intérieurs : la construction à cadre (Cornice), la construction à montants (Uno), la construction à corps (Ecoline et Legno) et la construction à panneaux (Apperia). Quel est donc le système intérieur le mieux adapté ? Une question à laquelle on ne peut répondre que dans le contexte de la situation concrète de la pièce. Votre revendeur spécialisé raumplus trouvera la solution optimale pour vous.

UTILISATIONS

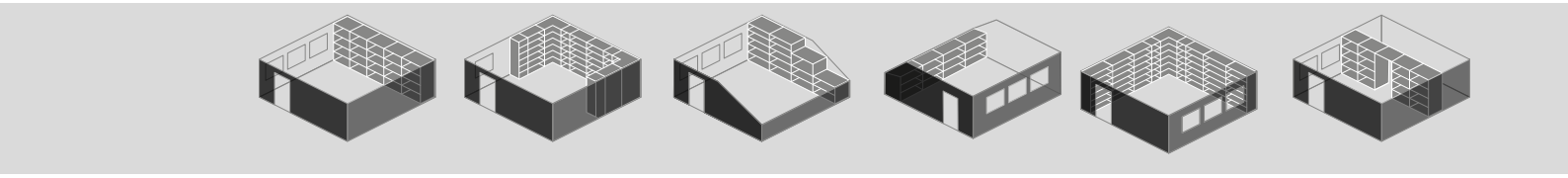

Rangement	Placard	Dressing	Plafonds aux côtés inclinés	Plafonds inclinés vers l’arrière	Solution d’angle	Séparation de pièce
Ecoline	+	+	+	+	+	(+)
Legno	+	+	+	+	+	(+)
Uno	+	+	+	+	+	(+)
Apperia	+	+	–	+	–	–

(+) Possible sous certaines conditions, mais pas idéal

ECOLINE

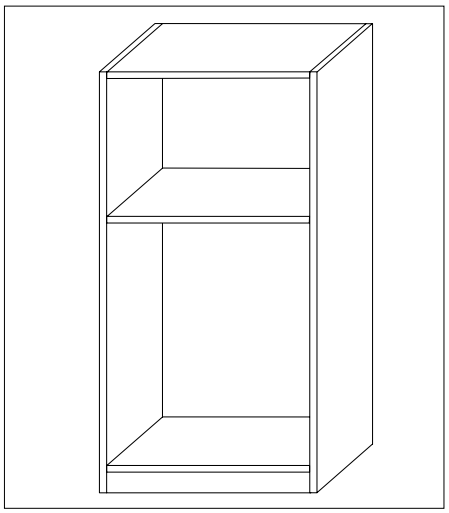

En tant que programme de lancement des systèmes d'intérieur sur mesure de raumplus, Ecoline convainc par ses possibilités de variation extrêmement agréables. La flexibilité et la fonctionnalité sont au premier plan de ce système intérieur :
Précisément adapté à chaque situation de la pièce, Ecoline offre tout le confort souhaité grâce à ses nombreux accessoires utiles.

Largeur: 219 – 1000 mm
Hauteur: 317 – 2749 mm
Profondeur: 230 – 600 mm

Grâce à sa simplicité, Ecoline peut être utilisé partout dans la maison - que vous planifiiez un système intérieur sous le toit en pente, que vous recherchiez une armoire encastrée, une solution d'angle ou un dressing. Avec Ecoline, vous pouvez utiliser tous les coins de votre chambre.

LEGNO

Avec Legno, raumplus fixe des normes élevées en matière de design et d'individualité. En plus d'une large palette de surfaces, Legno propose également l'utilisation de mélanges de matériaux et des surfaces de design italien de haute qualité, les Urban Structures. De nombreux accessoires utiles et élégants complètent les possibilités de conception maximales et assurent un confort individuel.

Un autre argument en faveur de Legno est la stabilité obtenue en utilisant un matériau plus épais pour les paroies et les étagères. Comme pour tous nos systèmes intérieur, Legno s'adapte toujours à vos besoins et aux différentes étapes de votre vie. Il peut également être modifié et agrandi ultérieurement.

Largeur: 225 – 1225 mm
Hauteur: 323 – 2749 mm
Profondeur: 230 – 600 mm

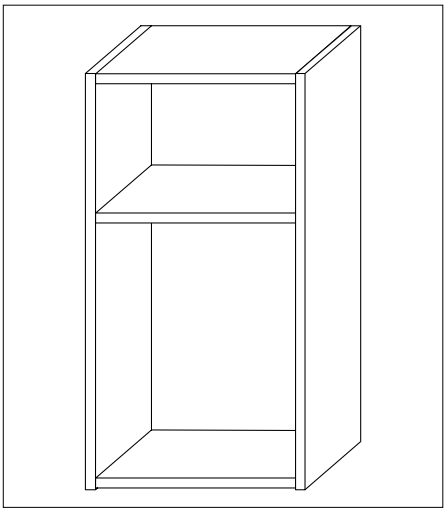

UNO

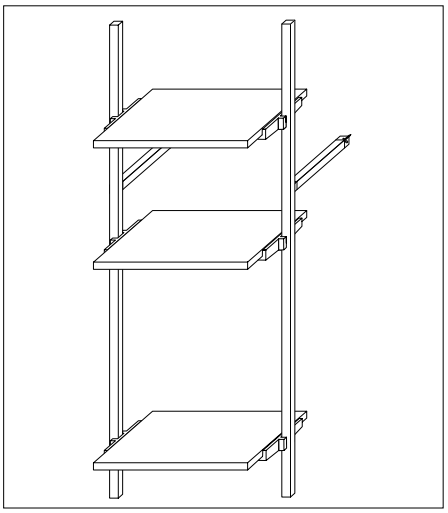

Avec Uno, le flair italien est introduit dans votre maison. En outre, ce système d'intérieur
- grâce à son principe de conception élégant
- s'intègre particulièrement bien dans de nombreuses situations de pièces et offre ainsi un haut degré de fonctionnalité et d'adaptabilité. Ainsi, quelle que soit la pièce que vous voulez embellir, Uno le rend possible grâce à ses possibilités presque illimitées !

Largeur: 300 – 1248 mm
Hauteur: 500 – 3000 mm
Profondeur: 325 – 600 mm

APPERIA

Qu'il s'agisse d'un élément mural ou d'un système intérieur, Apperia offre une nouvelle dimension de légèreté visuelle. Ses étagères et ses corpus semblent flotter, car c'est le premier système à se passer complètement de paroies. Cela donne à la pièce et au dressing un design ouvert attrayant et permet de voir à travers chaque aspect.

La combinaison flexible de panneaux muraux et d'éléments de rangement ouverts et fermés permet d'équiper des pièces jusqu'à une hauteur de 261,6 cm. Les parois arrières porteuses de maximum 120 cm de large peuvent être disposées en une rangée sans fin. Un large éventail de décors et de couleurs RAL s'harmonisent avec le style de leur emplacement ou peuvent être combinés entre eux dans le cadre de l'attrayant Mix & Match des surfaces. Qu'avez-vous en tête ? Apperia est ouverte à tout.

Largeur: 200 – 1200 mm
Hauteur: 2616 mm
Profondeur: 460 / 560 mm

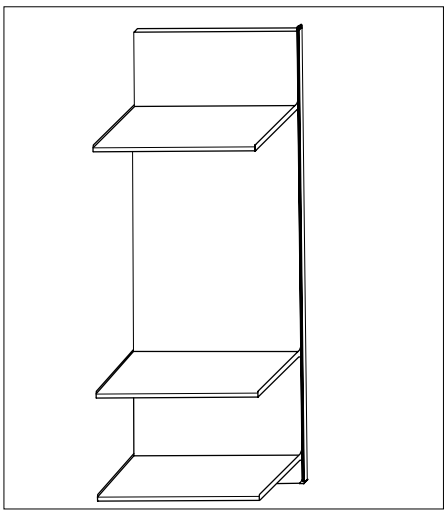

STIVARO

Le solitaire Stivaro répond aux souhaits de produits mobiles pour l'architecture moderne. Stivaro est divisé en 4 catégories :
Stivaro Flex, Stivaro Ligran, Stivaro Île et Stivaro Fix.
Le solitaire Stivaro Flex peut être configuré exactement selon planifier selon vos souhaits. Vous avez le choix entre portes battantes, des tiroirs et des casiers.

Les caractéristiques de Stivaro Ligran sont les fines épaisseurs de matériau. Les fines épaisseurs de matériau et les joints finement composés, mis en valeur par les façades sans poignées avec ferrures push-to-open, sont caractéristiques.

Si vous souhaitez positionner le Solitaire Stivaro Flex librement dans la pièce, vous avez la possibilité de le faire avec l'Îlot. Dans la Conception, deux Stivaro Flex sont placésdos à dos. Les deux solitaires sont construits avec un panneau supérieur et des parois continues. Les solitaires sont séparés par un fond.

Le solitaire Stivaro Fix se compose de 6 configurations préfabriquées différentes. De la simple commode à la commode avec bureau posé dessus.

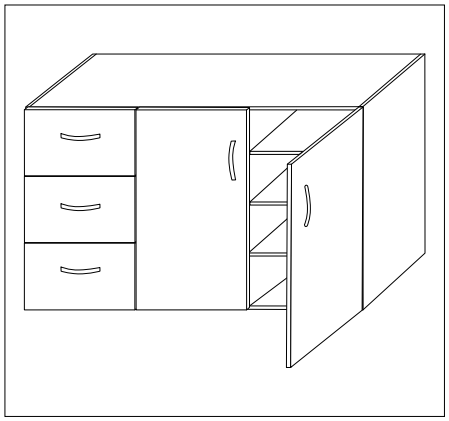

Largeur:	500 – 2700 mm
(mural:	500 – 2400 mm)
Hauteur:	320 – 1280 mm
(mural:	320 – 640 mm)
Profondeur:	280 – 600 mm
(mural:	280 – 400 mm)

CREO

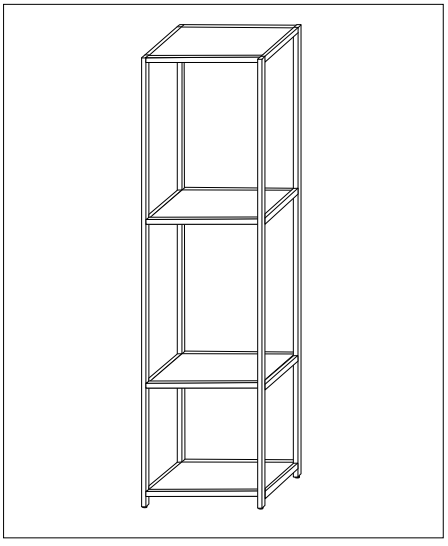

Le design de Creo se distingue par ses des profilés en aluminium filigrane. Ceux-ci forment le cadre de l'ensemble de l'intérieur. Ici, on a le choix entre des entre des étagères en bois composite ou en en verre. Les caissons peuvent être équipés de tiroirs et des portes battantes. Il n'y a pratiquement aucune limite à l'aménagement. Que ce soit comme lowboard, penderie, solution de bureau ou encore en tant que ou comme séparation de pièce, tout est possible. Les profilés d'encadrement sont disponibles en noir anodisé ou champagne taillé.

Largeur:	400 – 800 mm
Hauteur:	430 – 2580 mm
Profondeur:	300 – 400 mm

POIGNÉES POUR TIROIRS ET COMMODES

Courbée, anguleuse, ronde ou carrée, mais toujours décorative. Pas tout à fait sans importance dans la planification : la saillie de poignée - pour que la porte coulissante glisse sans collision avec le système intérieur.




1

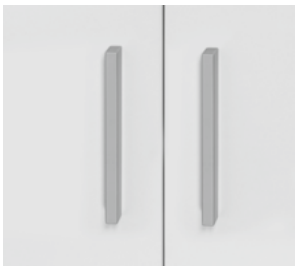


2




3




4

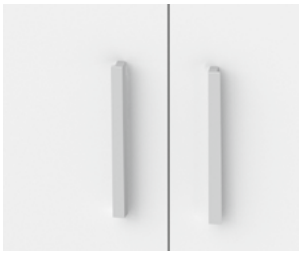


5

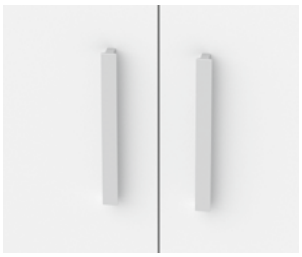
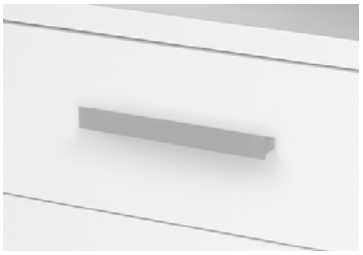

6




7

8



9

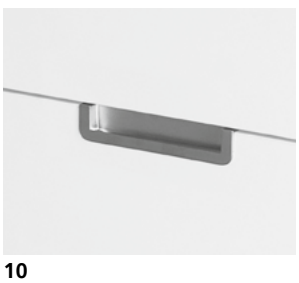

10



11

Griffe / ***Poignées***		***Saillie de poignée***	***Espacement des trous***	**Ecoline**	**Legno**
1	ARQUÉE, ARRONDIE (STANDARD) Effet alu naturel, anodisé	30 mm	128 mm	+	+
2	CONCAVE HORIZONTALE Argenté anodisé, bronze fonçé anodisé, bronze clair anodisé, blanc laquée, noir mat laquée	16 mm	128 mm	+	+
3	BOUTON Argenté anodisé, bronze fonçé anodisé, bronze clair anodisé, blanc laquée, noir mat laquée	26 mm	–	+	+
4	RECTANGULAIRE, CREUSE Laquée effet métal-alu	32 mm	128 mm	+	+
5	L-POIGNÉE, UNE FACE Argenté anodisé, bronze fonçé anodisé, bronze clair anodisé, blanc laquée, noir mat laquée	15 mm	128 mm	+	+
6	T-POIGNÉE, DOUBLE-FACE Argenté anodisé, bronze fonçé anodisé, bronze clair anodisé, blanc laquée, noir mat laquée	15 mm	128 mm	+	+
7	POIGNÉE EN CUIR Brun, Capuchon : Acier inoxydable, Laiton	6 mm	–	+	+
8	SANS POIGNÉES (PORTES BATTANTES) Système pousse-lâche	–	–	+	+
9	SANS POIGNÉES (TIROIRS) Système pousse-lâche	–	–	+	+
10	INTÉGRÉE Argenté laquée, bronze fonçé laquée, noir laquée	2 mm	–	+	+
11	PASSAGE DE MAIN Fente: 20 mm	–	–	+	+

RANGEMENTS - COMBINAISON INDIVIDUELLE

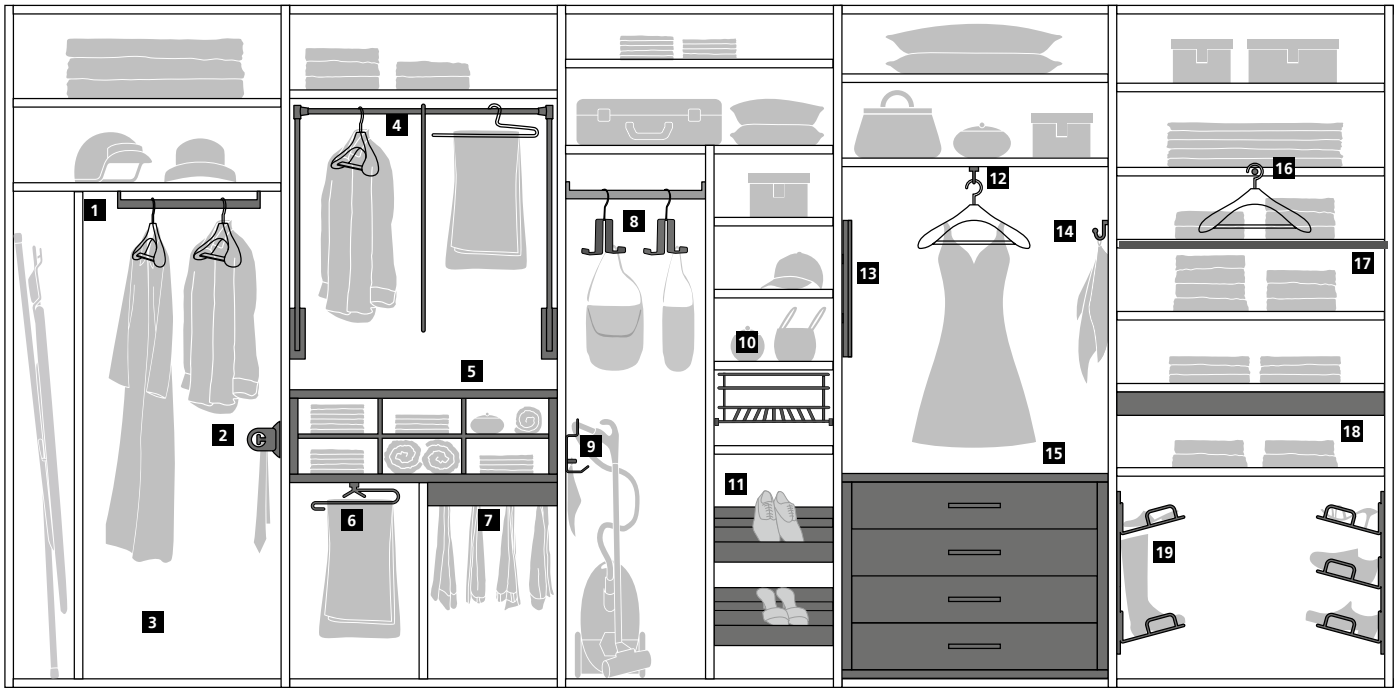

Remarque: Les accessoires peuvent différer des autres systèmes d'intérieur **raumplus**, illustration ici : Système intérieur Legno

Accessoires	**Ecoline**	**Legno**	**Uno**	**Apperia**
TRINGLE À VÊTEMENTS	+	+	+	+

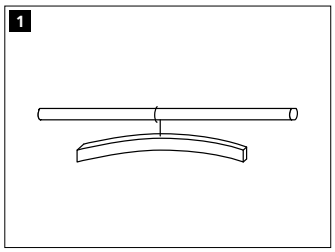

Une tringle à vêtements d'un mètre de long peut contenir jusqu'à 25 chemisiers, chemises, robes et jupes (40 mm par vêtement). Prévoyez au moins 500 mm de profondeur. Incluant une bande en plastique pour un glissement silencieux du cintre sur la barre à vêtements.

Les hauteurs optimales:
1700 mm pour les robes et manteaux longs
1200 mm pour les robes et vestes d'été
1200 mm pour les chemises et les costumes

PORTE CRAVATTES COULISSANT SV	+	+	–	–

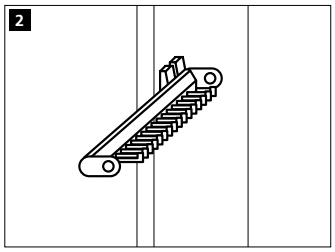

Design moderne - profondeur de montage ajustable! Emplacement pour 32 cravattes, Rail de guidage effet alu naturel, éléments en plastique noir. Profondeur de montage standard de 500 mm.

Accessoires	Ecoline	Legno	Uno	Apperia
PORTE CRAVATTES (UNO)	–	–	+	–

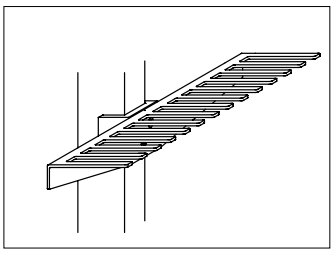

Fournit un ordre et une vue d'ensemble pour un maximum de 14 attaches. Porte cravattes avec adaptateur pour connection au profil incl.

BANC D'HABILLAGE	–	+	–	–

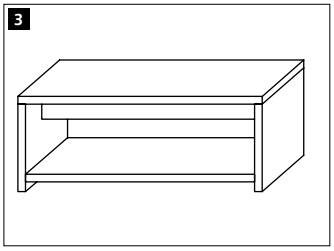

Le banc d'habillage est un complément parfait au rangement Legno.

PENDERIE BASCULANTE	+	+	+	–

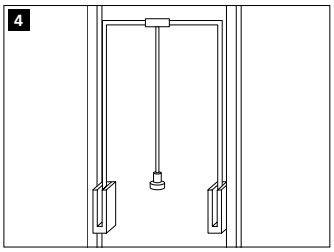

Cette penderie basculante est idéale pour suspendre des vêtements en utilisant la hauteur maximale et non accessible de votre rangement. Longueur possible des étagères: 440 mm - 1200 mm. Hauteur optimale d'encastrement: 1000 mm - 1800 mm. Dépliable, disponible en deux versions, capacité de charge jusqu'à 10kg.

PENDERIE BASCULANTE	+	+	–	–

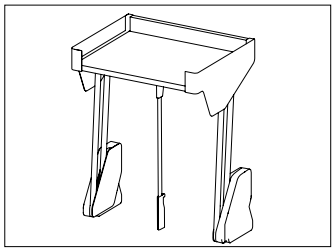

Cette penderie basculante est idéale pour suspendre des vêtements en utilisant la hauteur maximale et non accessible de votre rangement.

CUBES DE RANGEMENT	–	+	+	+

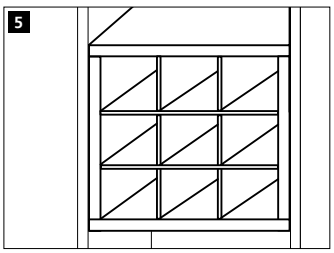

Cubes de rangement pour suspendre dans un élément. Livrés pré-assemblés. Les 3 cubes supérieurs ont une hauteur d'env. 98 mm alors que les 3 cubes inférieurs ont une hauteur d'env. 156 mm.

Accessoires	Ecoline	Legno	Uno	Apperia
PORTE PANTALONS COULISSANT ES	+	+	+	–

6

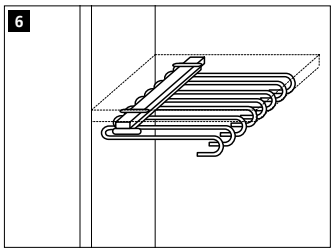

Une option attractive à bas coût pour suspendre vos pantalons dans votre rangement. Se fixe sous une étagère. Emplacements pour 9 pantalons. Matériel: acier chromé et poli. L'espace entre le bas de l'étagère et le dessus du porte pantalons est d'env. 60mm.

SAC À LINGE POUR LE PORTE-PANTALONS COULISSANT	+	+	+	+

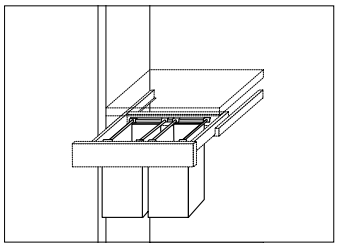

Proposé en complément du porte-pantalons coulissant. S'accroche facilement aux rails existants à l'aide de bandes velcro. Le sac à linge est en tissu structuré doux et chiné, avec un intérieur en polaire noire. Extensible à volonté.

PORTE PANTALONS	+	+	+	+

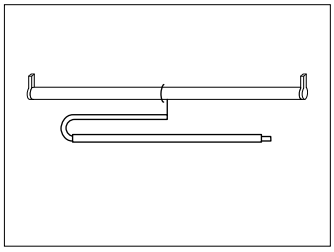

Un complément pratique pour un rangement sophistiqué. Empêche les pantalons de glisser. Longueur 350 mm.

CROCHET SAC À MAIN	+	+	+	+

7

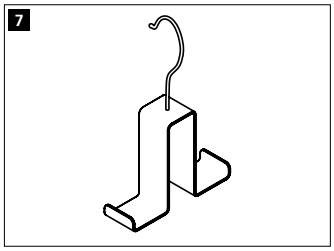

Le crochet permet de ranger des sacs à main sur la penderie. Un rangement suspendu empêche le sac de s'abimer.

CROCHET POUR TUYAU D'ASPIRATEUR	+	–	–	–

8

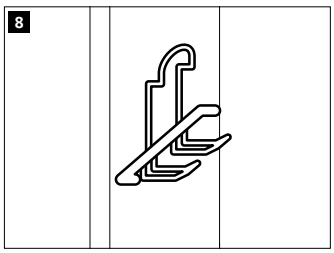

Un accessoire populaire pour un rangement ménager fonctionnel. Le crochet supporte un tuyau d'aspirateur et est vissé dans l'élément. Matière: acier, enrobé plastique.

PANIER FIL COULISSANT + + – –

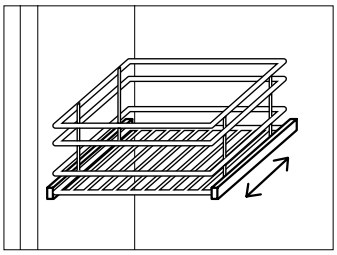

Disponible dans 7 tailles différentes. Largeur de montage nécessaire d'au moins 510 mm.

ÉTAGÈRES INCLINÉES AVEC REBORD + + + –

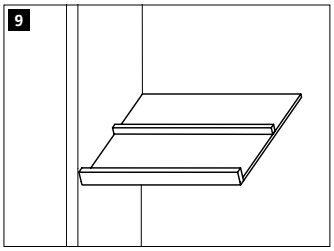

Ces étagères sont installées à un angle de 15° et ont un rebord frontal de 68 mm. Une baguette centrale peut être ajoutée.

PENDERIE COULISSANTE + + – –

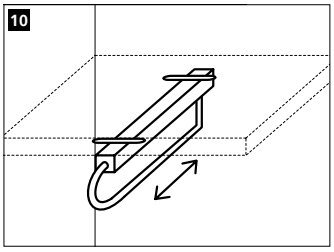

La penderie coulissante est faite d'acier laqué argenté. La capacité maximum est de 15 Kgs.

MIROIR COULISSANT ET PIVOTAN + + – –

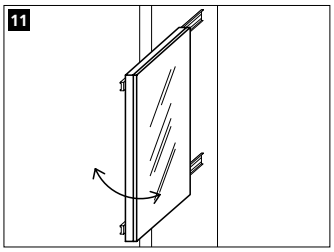

Un miroir coulissant et pivotant pratique, qui requiert très peu de place. Disponible dans 2 hauteurs différentes: 600 mm et 1400 mm. Profondeur de montage: 480 mm. Remarque: non possible en combinaison avec la barre lumineuse LED ou Portes battantes.

BARRE DE CROCHETS + – – –

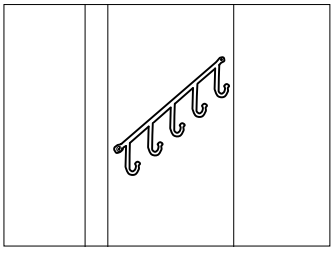

Un accessoire pratique supplémentaire qui permet de garder son rangement ordonné. Jusqu'à 5 brosses, serviettes, chiffons etc. trouveront leur place sur cette barre. Matière: acier plaqué chrome.

Accessoires	Ecoline	Legno	Uno	Apperia
BARRE DE CROCHETS (UNO)	–	–	+	–

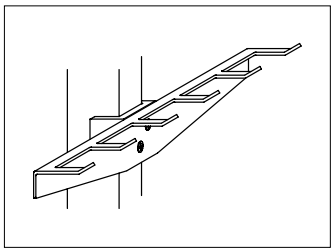

Les ceintures, écharpes ou châles peuvent être rangés ici sur 6 crochets pour gagner de la place. Adaptateur inclus pour l'installation sur le profilé.

TIROIRS	+	+	+	+

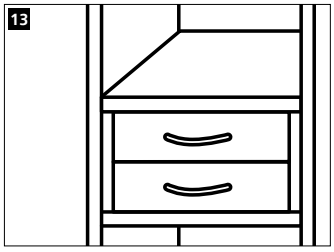

Le tiroir est monté sous une étagère avec barre traversale. Ce dernier n'est pas inclus dans la livraison et doit être commandé séparément. Le tiroir est équipé d'arrêt douceur, d'un dispositif anti-basculement pour fixer le panneau inférieur et une façade (115 mm) dans un matériau composite correspondant aux étagères et à leurs largeurs. Le tiroir a une hauteur de côté de 97 mm et est fini en décor blanc.

COMBINATION TIROIR AVEC PORTE-PANTALONS COULISSANT	–	+	+	+

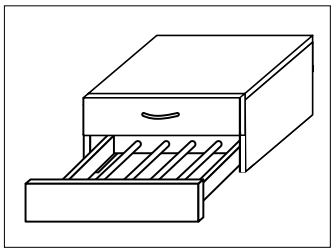

Cette combinaison comprend un tiroir supérieur (cadre en bois) et un porte-pantalons en dessous. Le tiroir avec cadre en bois est fourni dans le même décor que la façade. Le cadre en aluminium robuste du porte-pantalons offre de la place pour jusqu'à 14 pantalons (largeur max.) et dispose d'une fonction d'arrêt en douceur.

CROCHET POUR CINTRE, TÉLESCOPIQUE	–	+	+	+

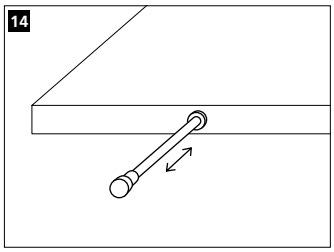

Ce crochet est intégré dans l'étagère et livré monté. Capacité maximum de 5 kgs. Dépasse de 10mm, télescopique jusqu'à 40 mm.
Ne peut être combiné avec des étagères LED.

Accessoires	Ecoline	Legno	Uno	Apperia
ÉTAGÈRES EN VERRE AVEC CADRE ALU 25 MM	–	+	+	–

15

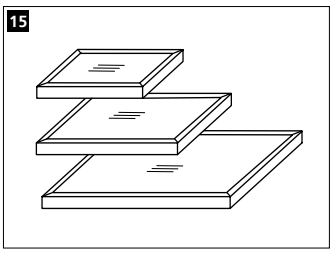

L'étagère en verre trempé de sécurité est posée sur le cadre. Peut être combinée avec une tringle à vêtements. La combinaison avec une tringle à vêtement LED n'est pas possible.

ÉTAGÈRE COULISSANTE	+	+	–	–

16

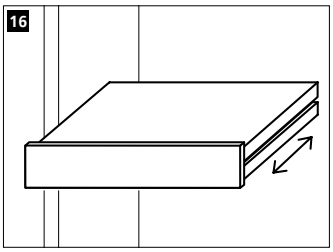

Complément pratique, réalisé dans le même matériel que le rangement. Une sortie totale permet une utilisation complète de la profondeur disponible (pour ranger des chaussures par exemple). Hauteur avec façade environ 68 mm. Profondeur de rangement minimum de 385 mm. Capacité de charge maximale de 15 kg.

PORTE CHAUSSURES LATÉRAL COULISSANT	+	+	–	–

17

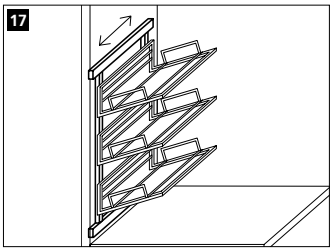

Une solution pour gain de place: permet de ranger des chaussures sur 3 à 5 niveaux. Sa hauteur ajustable permet de ranger des chaussures ou des bottes. Profondeur de montage requise: au moins 525 mm.

BOÎTES POUR TIROIRS ET COMPARTIMENTS

Pour les tiroirs, il y a maintenant de nouvelles possibilités d'organiser les accessoires dans des boîtes. Il existe trois variantes dans une hauteur (40 mm). Les boîtes sont toutes équipées d'un insert en feutre et certaines d'entre elles peuvent également être divisées. Les boîtes en bois massif aux formes élégantes sont disponibles en chêne clair et en frêne gris.

BOITES POUR TIROIRS

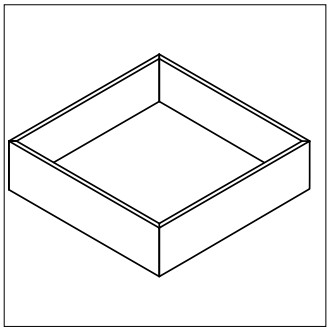
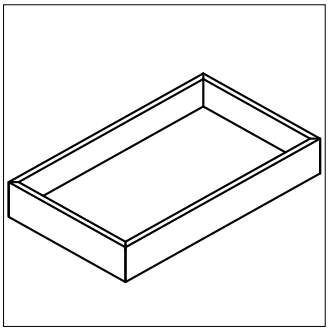
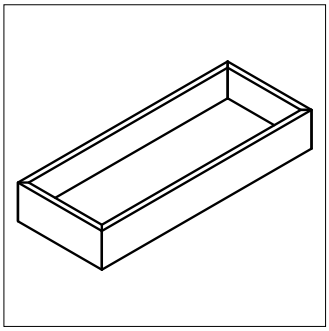

Disponibles en 2 couleurs: chêne clair et frêne gris.
Profondeur: 250 mm, 150 mm et 100 mm.

COMPARTIMENT

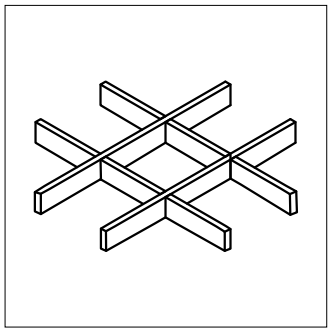
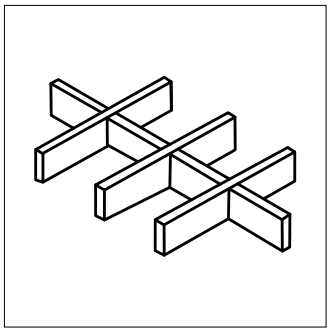
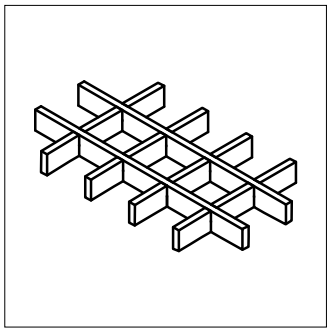

Disponibles en 2 couleurs: chêne clair et frêne gris.
3 versions.

INSERT ALCANTARA

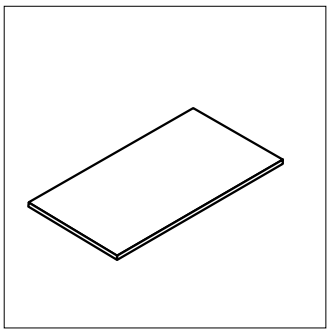

Disponibles en blanc et noir.

SYSTÈME DE RANGEMENT LIO

Lio est le système de rangement pour les bijoux avec des inserts de tiroirs fonctionnels. Les différentes versions des inserts ouverts sont placées dans le tiroir et peuvent être combinées librement entre elles. Les boîtes métalliques aux côtés filigranes sont revêtues de cuir brun végétal certifié, avec un gaufrage typique du cuir.

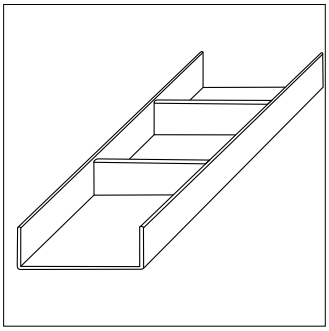
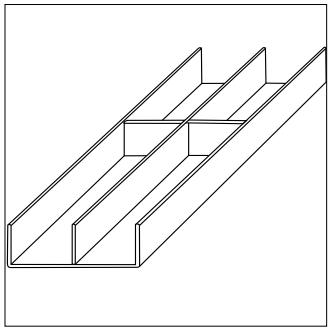

Inserts avec trois ou quatre compartiments

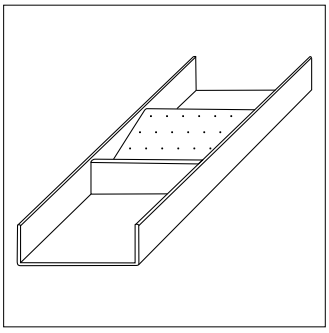
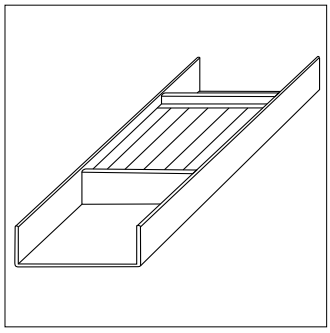
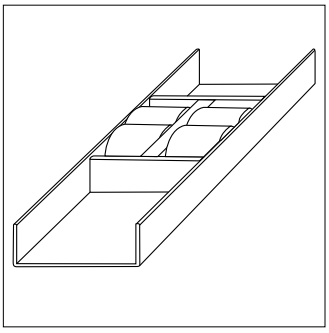

Inserts avec support boucles d'oreilles, support bagues ou support montres, chacun avec deux compartiments ouverts.

ÉCLAIRAGE

La lumière est plus qu'une simple brillance - la lumière crée l'atmosphère ! Les systèmes intérieurs raumplus peuvent être équipés de différents types d'éclairage.

Veuillez demander à votre revendeur spécialisé raumplus la solution appropriée à votre situation d'installation.

Éclairage	**Ecoline**	**Legno**	**Uno**	**Apperia**
BARRE LUMINEUSE	+	+	–	–

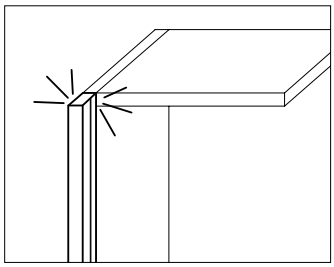

La barre lumineuse se compose d'un corps d'éclairage rectangulaire avec un couvercle translucide et un profil en argent anodisé ou en bronze foncé. Le profil peut être coupé à la longueur requise sur demande. Un tube fluorescent ou une LED est disponible. La barre lumineuse est disponible en option avec un interrupteur ou un capteur sans contact.

ÉTAGÈRES ET ÉTAGÈRES D'ANGLE ILLUMINÉES	–	+	+	–

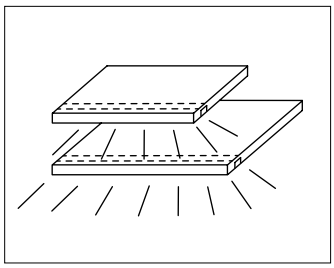

Les étagères éclairées ont une bande LED interne sont flexibles dans la largeur, tout comme les étagères.
L'éclairage peut être combiné avec différents interrupteurs.

ÉTAGÈRES EN VERRE AVEC CADRE ALU LED	–	+	+	–

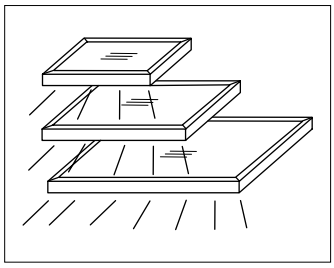

Une bande LED est intégrée dans le cadre en aluminium de cette étagère en verre. Elle est située à l'avant et illumine indirectement vers l'arrière. La tablette en verre trempé de sécurité est posée sur le cadre.

TRINGLE À VÊTEMENTS LED ET TRINGLE À VÊTEMENTS LED D'ANGLE	+	+	+	–

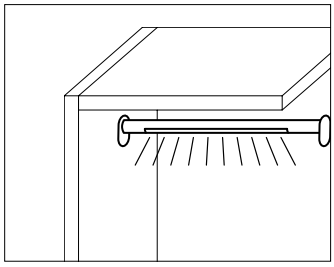

La tringle à vêtements et d'angle LED (Legno, Uno) contient une bande LED qui peut être réglée au millimètre près dans la largeur et peut être combinée avec toutes les solutions d'interrupteur. Elle est fixée sous une étagère.
Les tringles à vêtements sont disponibles en argent anodisé ou en bronze foncé. Pour Ecoline, la tringle à vêtements d'angle est différente.

Éclairage	Ecoline	Legno	Uno	Apperia
LUCKYLITE PRO *LUCKYLITE PRO*	+	+	+	+
PAROI ILLUMINÉE	-	+	-	-
SMART HOME	-	+	-	-

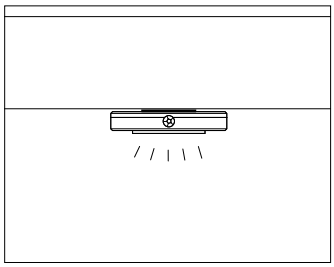

La LuckyLite Pro LED multi-fonction peut être installé ultérieurement dans votre rangement. Grâce à sa batterie rechargeable intégrée, cette lampe peut être positionnée partout, sans câblage compliqué. De plus, le capteur de mouvement intégré assure l'allumage de la lumière dès que la porte du rangement s'ouvre. La batterie se charge grâce à une prise mini USB et peut donc être rechargée par câble USB usuel. Le chargeur correspondant est disponible en supplément.

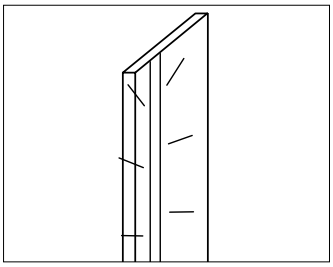

Si l'éclairage latéral est combiné avec des étagères éclairées, des tringles à vêtements éclairées ou des étagères en verre à cadre alu LED, un rail électrique est nécessaire.

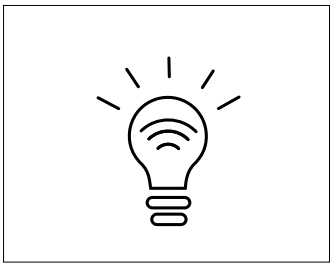

Une technologie innovante permet de contrôler l'éclairage via Bluetooth, smartphone (app), Alexa (contrôleur ZigBee/Alexa) et Bus Cotroller

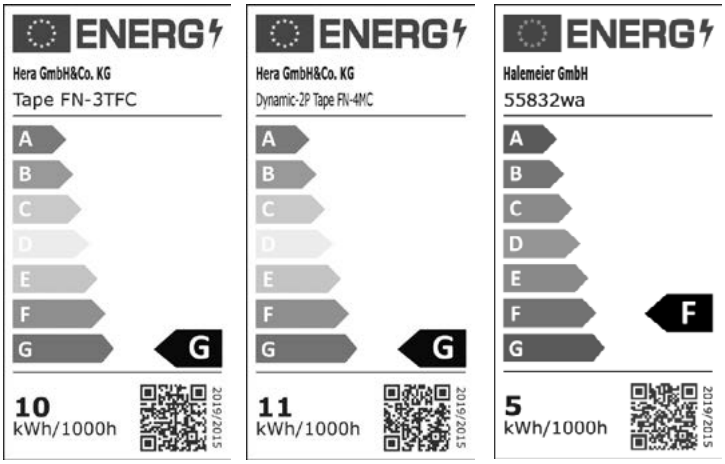

INFORMATION SUR LA FLÉXION DES ÉTAGÈRES

Vous le savez par la pratique : selon le matériau, l'utilisation et les dimensions, les étagères ont un rendement différent sous charge. Afin de garantir qu'elle ne dépasse jamais la dimension autorisée, la norme DIN 68874 précise les exigences auxquelles doivent répondre les étagères de meubles et les supports d'étagères. Selon cette norme, la déformation d'une étagère ne doit pas dépasser 1/250 de la largeur totale. Si l'étagère est montée sur des tiroirs, des clapets ou des portes battantes, la déformation peut même n'être que de 1/300 de la largeur totale pour assurer toutes les fonctions. Une étagère de 1000 mm de large peut donc dévier de 3,3 mm au maximum. Cela signifie que les étagères standard ne dépassent pas la largeur de 1000 mm, en fonction de la charge.
Pour des charges plus importantes- tels que les livres - cette valeur indicative tombe à 700-800 mm.

C'est différent avec raumplus : nos systèmes intérieurs Cornice, Legno et Rima ne sont pas limités par la marque de 1000 mm, mais peuvent également couvrir une plus grande largeur sans aucun problème structurel.
La raison en est les plaques de support correspondantes et les caractéristiques spécifiques à la construction. Cornice, par exemple, atteint une portée de 2000 mm avec une étagère légère et une barre transversale. Les diagrammes suivants montrent dans quelles situations vous pouvez utiliser Legno et Rima et avec quelle largeur. Ils sont basés sur la flexion autorisée de 1/250 de la longueur totale. Veuillez tenir compte de cette valeur dans votre planification.

CHARGE MAXIMALE LORSQUE LA FLEXION MAXIMALE EST ÉGALE À 1/250 DE LA LARGEUR DE L'ÉTAGÈRE

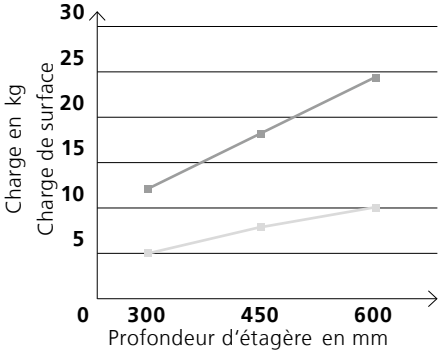

Charge maximum pour Ecoline:
- 800 mm Largeur
- 1000 mm Largeur

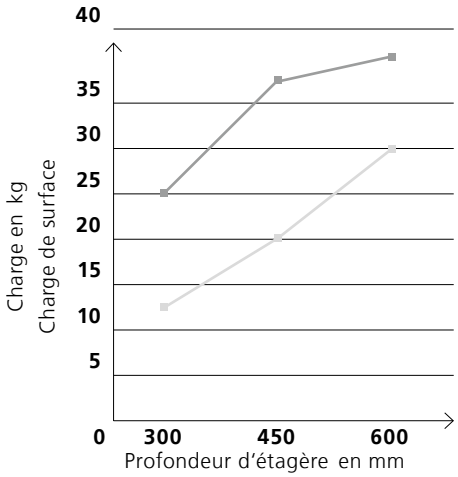

Charge maximum pour Legno:
- 800 mm Largeur
- 1000 mm Largeur

Les zones de confort selon la hauteur et la profondeur du rangement:
Les différentes zones de confort (I - IV) sont déterminées par la taille de l'utilisateur. Le rangement des vêtements fréquemment ou régulièrement utilisés doit être prévu dans les zones I et II. Avec l'âge, les zones de confort se déplacent considérablement. Il est donc d'autant plus important que le système intérieur prévu s'adapte également à votre situation de vie. Les accessoires tels que les tiroirs, les étagères, les paniers en fil de fer ou les monte-charges jouent un rôle important, en particulier dans les zones II à IV. Les systèmes peuvent être complétés ultérieurement sans problème auprès de raumplus.

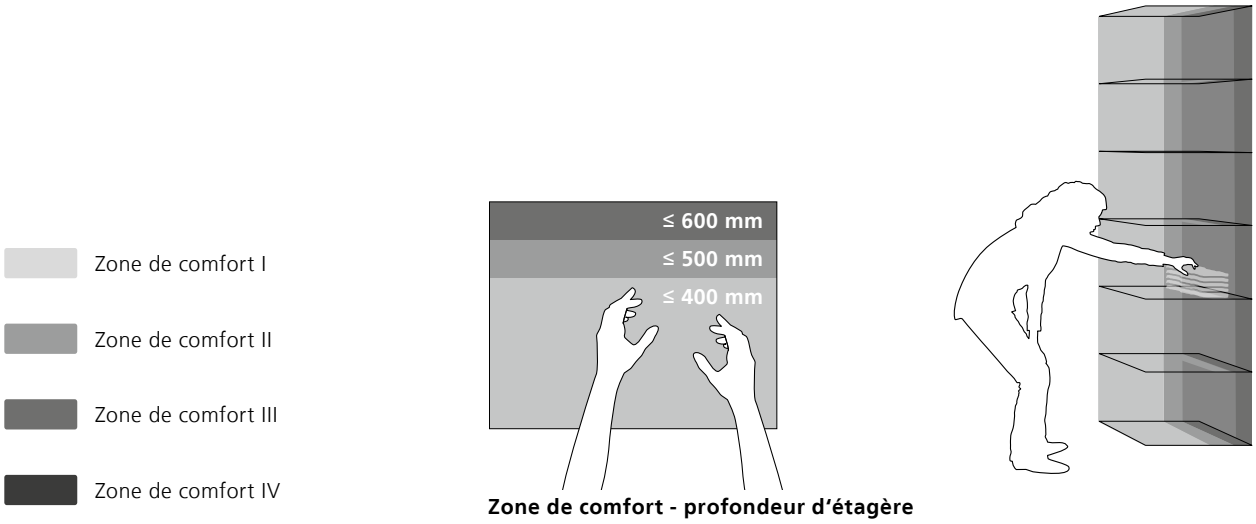

Zone de comfort - profondeur d'étagère

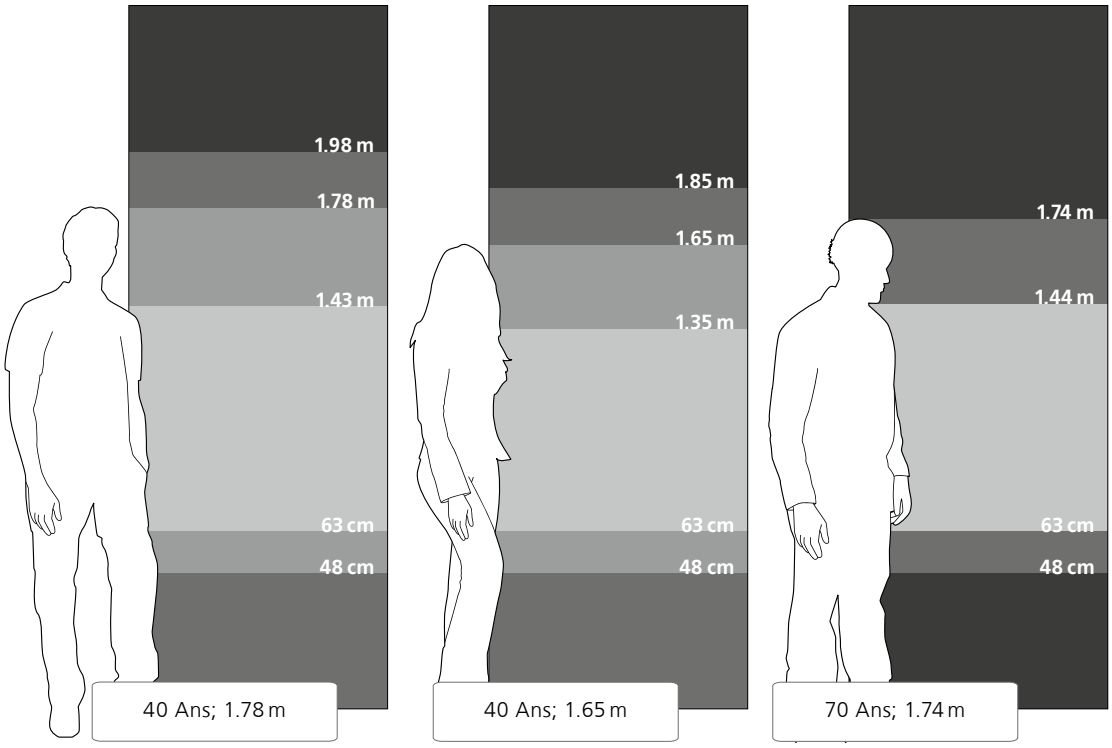

Zone de comfort - hauteur de rangement

SERVICE

Pour que votre porte coulissante, votre intérieur ou votre système d'armoires puisse prendre forme rapidement et professionnellement, rendez-vous chez le revendeur de votre choix. Votre idée d'ameublement spécifique sera développée et planifiée pendant la consultation. Ensuite, vous pouvez également (grâce aux représentations 3D photoréalistes de notre logiciel de planification) visualiser votre future pièce telle qu'elle sera plus tard dans votre maison.

Par la suite, le revendeur local prendra une mesure concrète de votre porte coulissante ou de votre système d'armoires et complétera le projet avec l'installation dans vos locaux. Bien entendu, nous vous offrons une garantie de 10 ans sur les produits raumplus. (Veuillez consulter nos informations sur la garantie à l'adresse www.raumplus.com)



Planification et visualisation en 3D

Pour que votre demande puisse être mise en œuvre rapidement et de manière professionnelle, veuillez contacter un revendeur spécialisé raumplus de votre choix. Au cours de la consultation, votre idée sera développée en une installation 3D concrète, qui sera ensuite planifiée comme une représentation 3D dans notre logiciel de planification.



Mesures

Pour que votre nouveau meuble soit parfaitement adapté à votre pièce, votre revendeur spécialisé prendra alors les mesures exactes de votre système d'armoires raumplus à votre domicile.



Programme Express de livraison

Avec le programme express, raumplus permet la livraison à court terme de solutions sur mesure - et ce, en seulement 15 à 20 jours ouvrables après la confirmation définitive de la commande, sans frais supplémentaires !



Programme de livraison premiumexpress

Sur la base de toutes les exigences du Programme Express et contre un forfait non escomptable de 68 € par commande, nous garantissons avec le Service P.E.P. raumplus que la livraison sera effectuée 10 jours après la confirmation définitive de la commande.



Montage

Le service raumplus est complété par l'installation par le revendeur spécialisé à votre domicile.



Garantie 10 Ans

Et bien sûr, nous accordons une garantie de 10 ans sur les produits raumplus (informations sur la garantie à l'adresse www.raumplus.com)..

Vous trouverez des informations supplémentaires sur
www.raumplus.com

AVEZ-VOUS PENSÉ À TOUT?

Vous pouvez utiliser la liste de contrôle suivante avec nous comme pense-bête et base de discussion.

ZONE D'UTILISATION

Privé
- ■ Vestiaire
- ■ Placard
- ■ Dressing
- ■ Salon
- ■ Home Office
- ■ Buanderie
- ■ _____
- ■ _____

Travail
- ■ Aménagement magasin
- ■ Bureau
- ■ Armoire de stockage
- ■ _____
- ■ _____
- ■ _____

CONDITIONS D'ESPACE

Surface en m² _____
Hauteur de pièce _____
- ■ Fenêtre _____
- ■ Portes _____
- ■ Chauffages _____
- ■ Prises électriques _____
- ■ Sols inégaux _____

TAILLE DU RANGEMENT

Longueur _____
Hauteur _____
Profondeur _____
- ■ Libre
- ■ Intégré

SOLUTION DE PIÈCE

- ■ Placard intégré entre 2 mûrs
- ■ Placard sous plafond incliné
- ■ Placard dans un angle
- ■ Placard dans une niche
- ■ Dressing
- ■ Séparation de pièces
- ■ _____

PORTES DU RANGEMENT

- ■ Porte coulissante*r*
- ■ Porte battante
- ■ Porte pliante
- ■ Sans portes

MATERIAUX POUR PORTES

- ■ Verre
- ■ Bois
- ■ Cadre en alu

ÉCLAIRAGE DU RANGEMENT

- ■ Barre lumineuse
- ■ Étagères illuminées
- ■ Étagères d'angle illuminées
- ■ Étagères en verre avec cadre alu LED
- ■ Tringles à vêtements LED
- ■ Tringles à vêtements LED d'angle
- ■ Paroi illuminée

VERROUILLABLE

- ■ Oui
- ■ Non

RANGEMENT

- ■ Ecoline
- ■ Legno
- ■ Uno
- ■ Apperia

COMMODES ET MEUBLES SOLITAIRES

- ■ Stivaro
- ■ Creo

ÉQUIPEMENT

- ■ Étagère en verre avec cadre en alu
- ■ Panier fil coulissant
- ■ Panier fil suspendu
- ■ Organisateur de tiroir
- ■ Penderie coulissante
- ■ Barre de crochets
- ■ Crochet pour tuyau d'aspirateur
- ■ Crochet sac à main
- ■ Porte pantalons coulissant ES
- ■ Sac à linge pour le porte-pantalons coulissant
- ■ Porte pantalons
- ■ Crochet pour cintre
- ■ Penderie basculante
- ■ Étagère avec penderie basculante
- ■ Porte cravattes coulissant SV
- ■ Porte-cravattes
- ■ Tringle à vêtements
- ■ Combinaison tiroir et porte-pantalons
- ■ Étagère inclinée avec rebord
- ■ Boites pour tiroirs
- ■ Organisateur de tiroirs
- ■ Système de rangement LIO
- ■ Porte chaussures coulissant
- ■ Barre pour chaussures
- ■ Porte chaussures
- ■ Miroir
- ■ Étagère coulissante
- ■ Porte-foulard
- ■ Parois de séparation
- ■ _____
- ■ _____

raumplus®

Créez un croquis du plan de vos locaux et de l'application du système intérieur souhaité, en tenant compte des points suivants :
Dessinez toutes les fenêtres et les portes avec leur sens d'ouverture, ainsi que toutes les particularités (saillies murales, cheminées, etc.) et donnez si possible des dimensions approximatives pour les toits en pente.

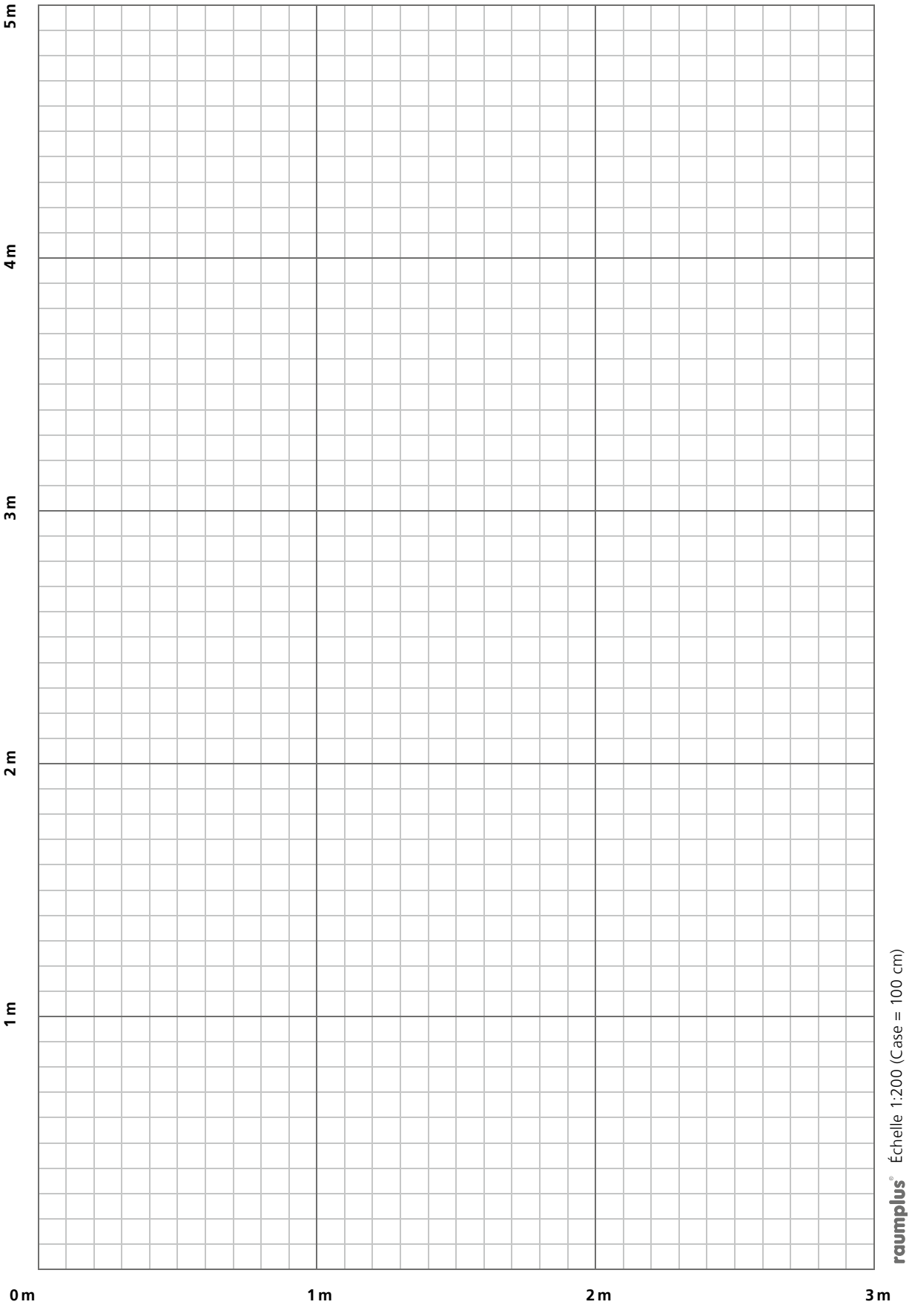

NOTES

NOTES

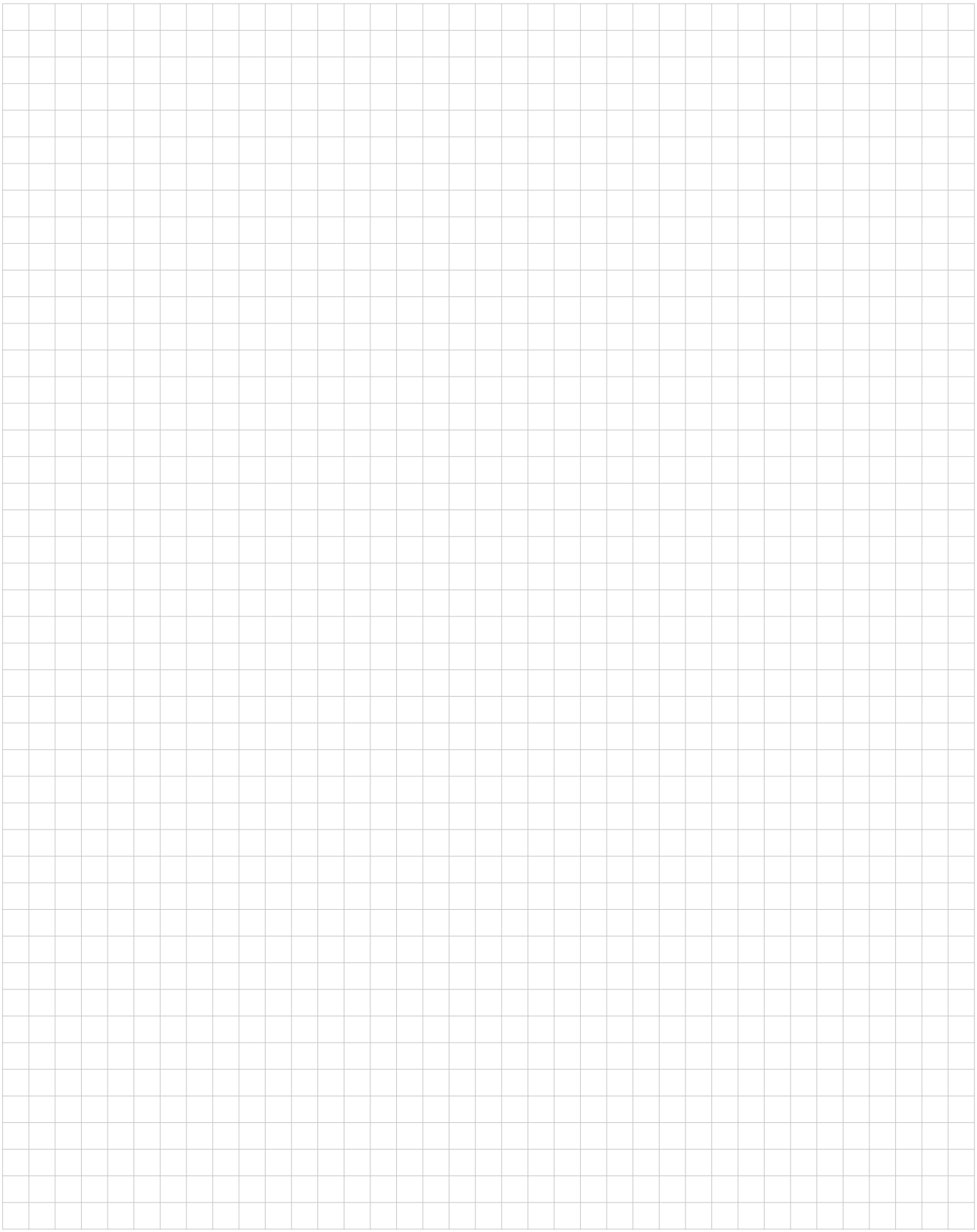

NOTES

Cachet du distributeur

Détails pouvant être amenés à être modifier.

raumplus GmbH
Dortmunder Straße 35 · 28199 Bremen · Allemagne
Tel. +49 (0) 421 / 579 50 0 · Fax +49 (0) 421 / 579 50 11
info@raumplus.de · www.raumplus.fr

raumplus® 02/2025 I Art. Nr. 97.01.313A